Plano de acometida + instalación 1:300

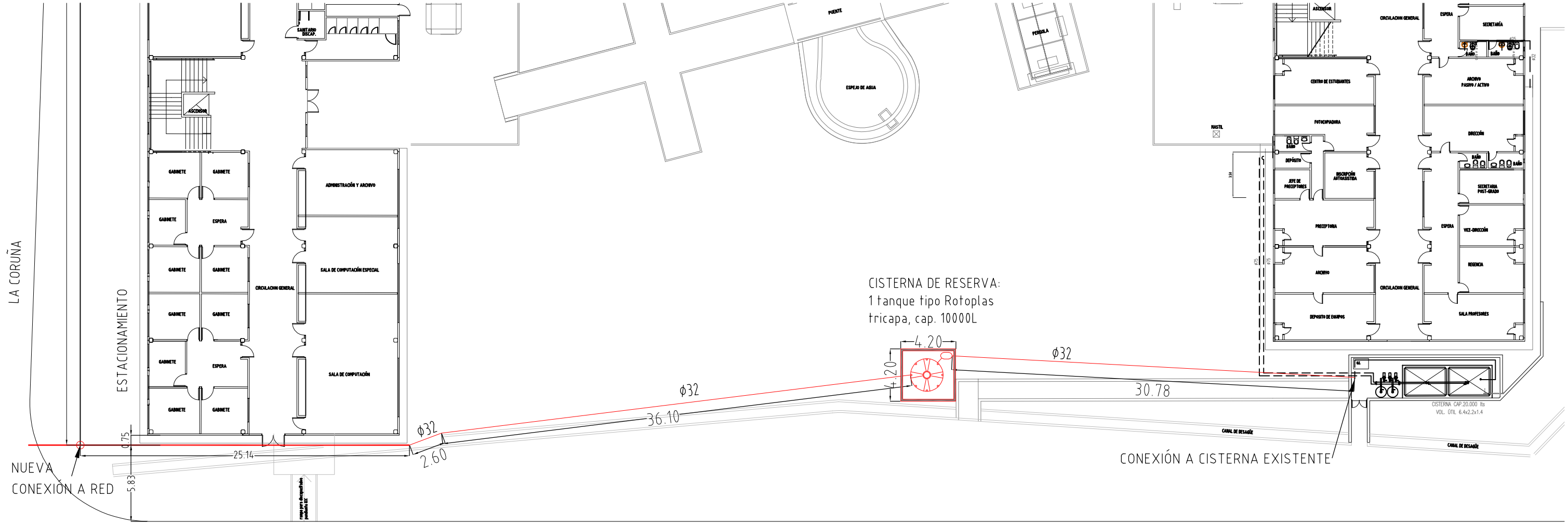

Plano detalle de cámara 1:50

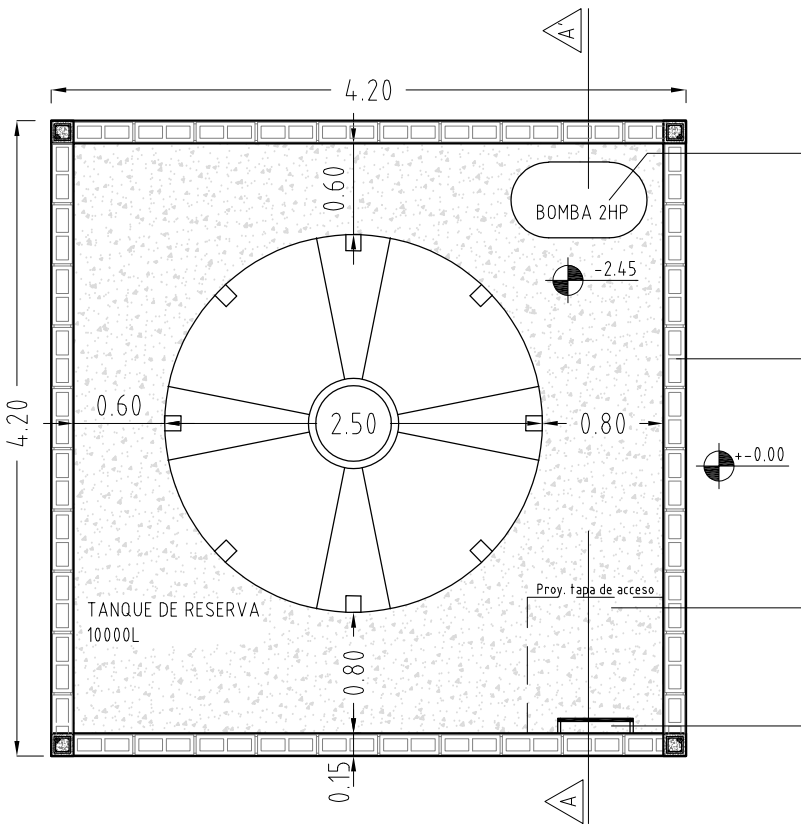

BOMBA DE IMPULSIÓN. Hacia cisterna existente, de potencia 2HP + Instalación eléctria externa.

MAMPOSTERÍA de ladrillo bloque de H°, esp. 0.15m + junta mortero 1:3, esp. 1.5cm
CAPA AISLADORA VERTICAL, sobre la totalidad de la cara exterior de mampostería.

TAPA ACCESO metálica, con fijaciones en mampostería y pendiente para escurrimiento 2% + tapa de servicio de abrir con bisagras reforzadas con esc. marinera de 0.50m de ancho, de caño redondo de 1 1/2" x 1.6mm con pletinas para amurar.

ESCALERA MARINERA de 0.50m de ancho, de caño redondo de 1 1/2" x 1.6mm con pletinas para amurar.

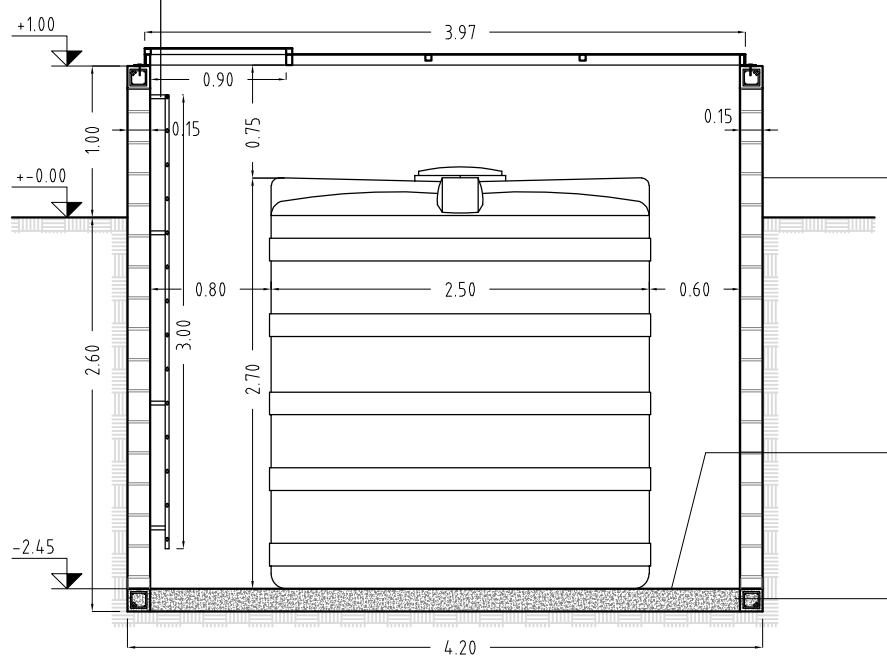

ESCALERA MARINERA de 0.50m de ancho, de caño redondo de 1 1/2" x 1.6mm con pletinas para amurar.

CAPA ASILADORA vertical con mortero cementicio con aditivo hidrófugo.
Espesor 1.5cm

CAPA ASILADORA horizontal con mortero cementicio con aditivo hidrófugo sobre platea.
Espesor 2cm

ENCADENADOS INFERIORES de 15x15 cm de H° H17 y armadura de ϕ8mm + PLATEA de H°A° con doble malla de acero Q188